说明：
1.本图尺寸以毫米为单位，标高以米为单位。
2.本工程框架按七度二级抗震等级设计。
3.本图按《混凝土结构施工图—平面整体表示方法制图规则和构造详图》(22G101-1)构造要求，框架梁混凝土强度等级为C35；
4.钢筋牌号：HRB400E(Φ)，HPB300(Φ)，梁保护层为25mm；
5.主梁受集中荷载处每侧附加箍筋3 Φd@50；次梁受集中荷载处每侧附加箍筋3 Φd@50，(d为梁箍筋直径，肢数同梁箍)；除注明外，附加吊筋规格均为2Φ14。梁附加钢筋按以下说明设置：非等高梁交叉部位，在高梁处箍筋按集中荷载加密；等高梁交叉部位，各梁均按集中荷载加密箍筋；
6.未注明者轴线或尺寸标注对梁中（梁边）；或梁边平柱边；
7.除特别说明外，梁中心线与轴线重合或梁边与柱边重合；
8.本图未详尽构造事宜，应按国家现行的相关规范规程处理。

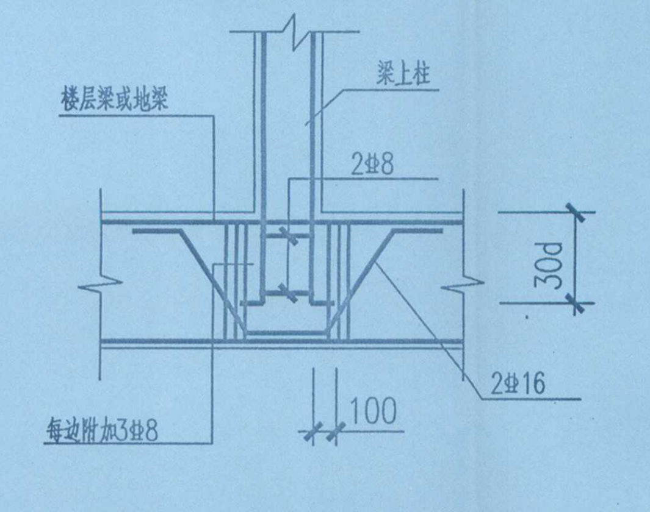
楼层梁或地梁
梁上柱
2Φ8
30d
2Φ16
100
每边加3Φ8
梁上柱大样

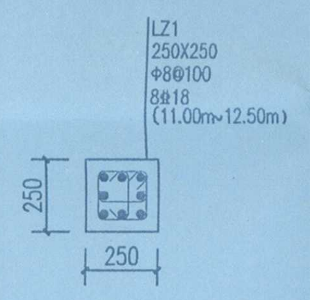
LZ1
250X250
4Φ16
Φ8@100
(11.000m~12.500m)
250
250
LZ1 1:25

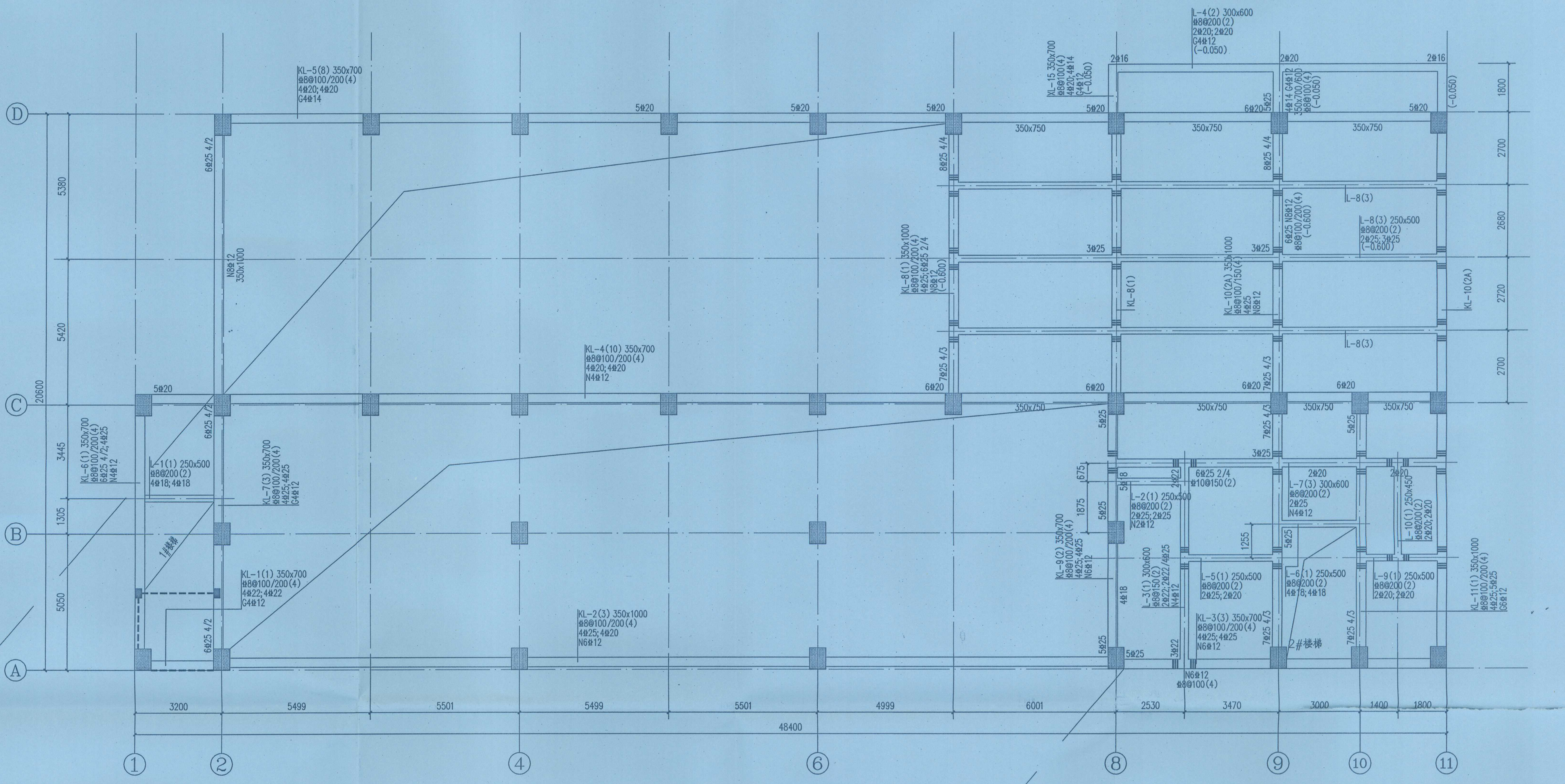
KL-5(8) 350x700
Φ8@100/200(4)
4Φ20;4Φ20
G4Φ14
KL-4(10) 350x700
Φ8@100/200(4)
4Φ20;4Φ20
N4Φ12
KL-2(3) 350x1000
Φ8@100/200(4)
4Φ25;4Φ20
N6Φ12
KL-1(1) 350x700
Φ8@100/200(4)
4Φ22;4Φ22
G4Φ12
KL-7(3) 350x700
L-1(1) 250x500
L-4(2) 300x600
L-8(3)
KL-8(1)
KL-10(2A)
KL-15
1#楼梯
2#楼梯
A
B
C
D
1
2
4
6
8
9
10
11
3200
5499
5501
5499
5501
4999
6001
2530
3470
3000
1400
1800
48400
5380
5420
3445
1305
5050
20600
11.000米层梁配筋图 1:100

除特别说明外，本层梁梁顶标高为11.000m。

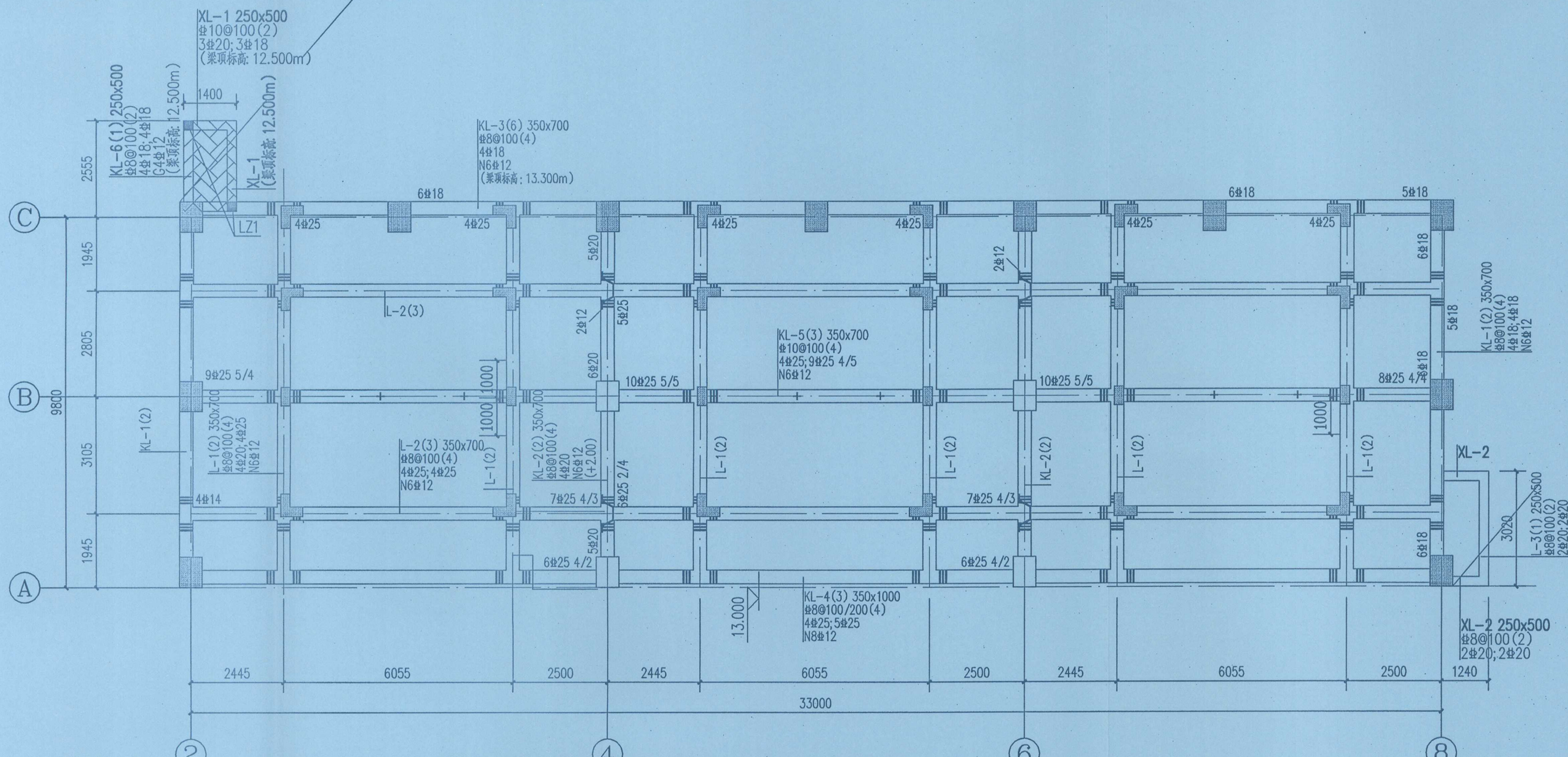
XL-1 250x500
Φ10@100(2)
3Φ20;3Φ18
(梁顶标高: 12.500m)
KL-3(6) 350x700
Φ8@100(4)
4Φ18
N6Φ12
(梁顶标高: 13.300m)
KL-5(3) 350x700
Φ10@100(4)
4Φ25;9Φ25 4/5
N6Φ12
KL-4(3) 350x1000
Φ8@100/200(4)
4Φ25;5Φ25
N8Φ12
XL-2 250x500
Φ8@100(2)
2Φ20;2Φ20
LZ1
L-2(3)
L-1(2)
KL-2(2)
13.000
A
B
C
2
4
6
8
2445
6055
2500
2445
6055
2500
2445
6055
2500
1240
33000
1945
2825
3105
1945
9800
13.000米层梁配筋图 1:100

除特别说明外，本层梁梁顶标高为13.000m。

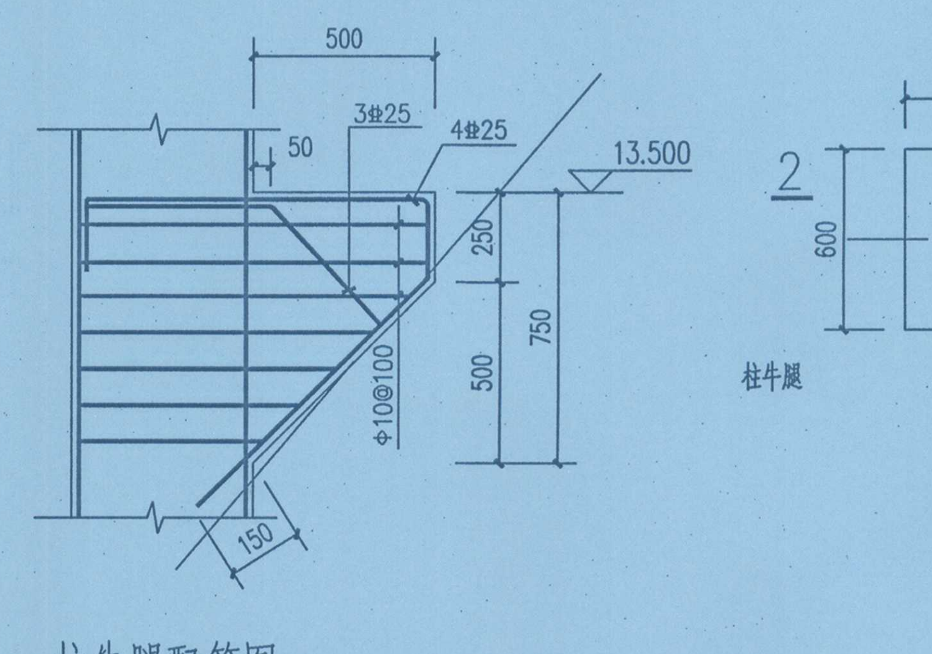
500
3Φ25
4Φ25
50
13.500
250
750
500
Φ10@100
150
柱牛腿配筋图 1:20

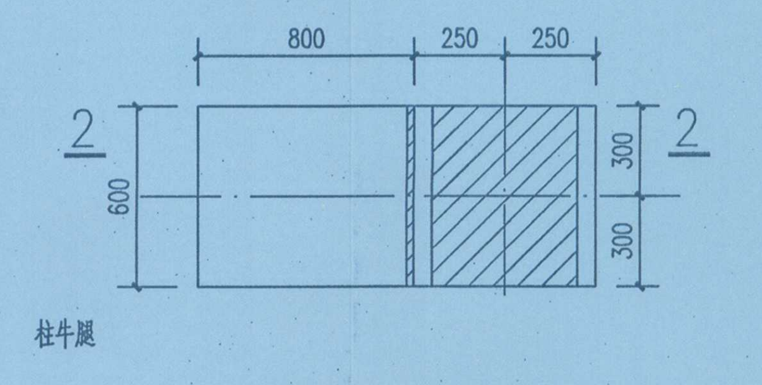
800
250
250
2
2
600
300
300
柱中线
牛腿埋件布置图 1:20

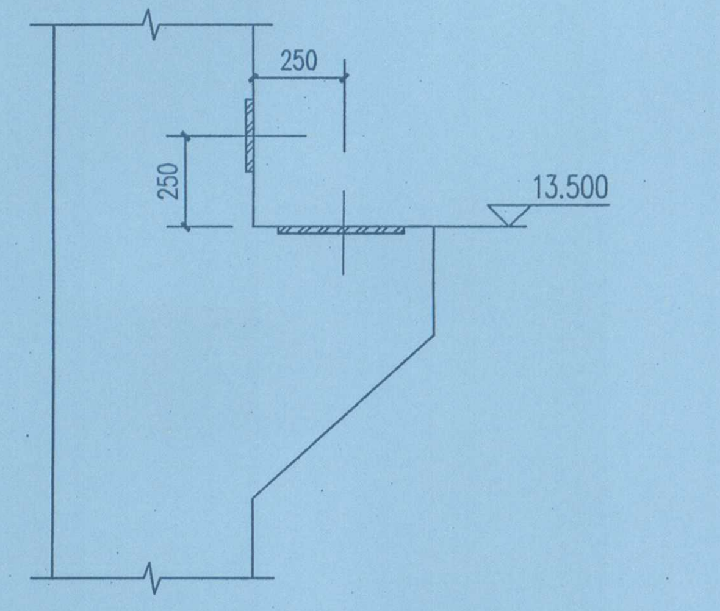
250
250
13.500
2-2 1:20

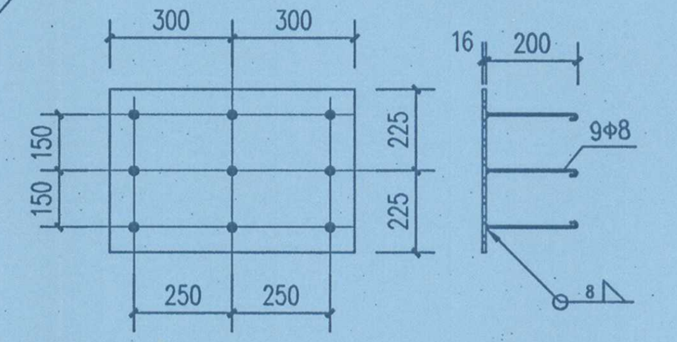
300
300
150
150
225
225
250
250
16
200
9Φ8
大样

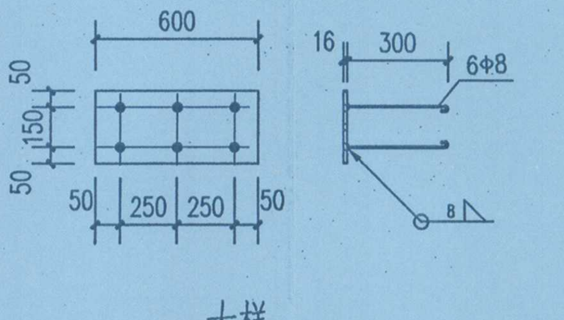
600
50
150
50
250
250
50
16
300
6Φ8
大样

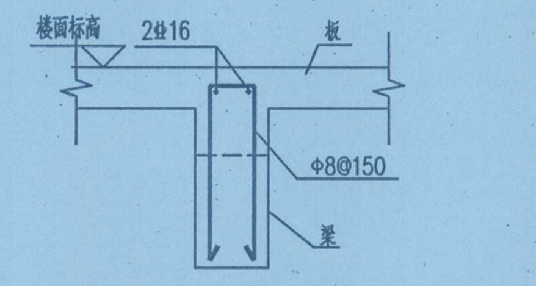
楼面标高
2Φ16
Φ8@150
楼面梁结构找坡大样 1:100

层高表

屋面层	16.500		
3	11.000	5.500	C35
2	6.470	4.530	C35
1	1.470	5.000	C35
-1	-1.500	2.970	C35
-2	-4.300	2.800	C35
层号	标高（m）	层高（m）	砼强度等级

广东省建设工程勘察设计出图专用章
单位名称：广州汇隽电力工程设计有限公司
业务范围：电力行业(变电工程、送电工程)专业乙级
资质证书编号：A244034970
有效期至：2023年12月31日

广州汇隽电力工程设计有限公司

110kV中船Ⅱ（扬帆）输变电 工程		施工图	设计阶段
批 准	蔡健威	蔡健威	11.000米层及13.000m层梁配筋图
审 核	李建芳	李建芳	
	张松青		
校 核	陈瑜	陈瑜	
	卢景津		
设 计	张俊明	张俊明	
2023年05月	比 例 1:100	图 号	B180059S-T0304-20a

专 业	会 签	日 期